Ficha Técnica
FT
Technical Sheet

Serie V-CHECK 4R

Protector contra sobretensiones permanentes y transitoria

Power frequency overvoltage and surge protection device (SPD)

CPT cirprotec

Características físicas

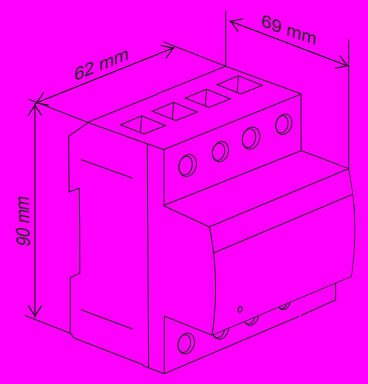

Configuración interna

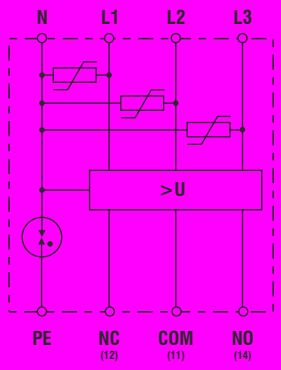

Características técnicas
Technical features

Modelos/*Models* Códigos/*Codes*			V-CHECK 4R 77706400
Protector contra sobretensiones transitorias *Surge protection device* Clasificación según EN 61643-11			Tipo 2 /
Clasificación según IEC 61643-1 *Designation according to IEC 61643-1*			Clase II / *Class II*
Tensión máxima de servicio AC (L-N)		U_c [V]	400
Tensión máxima de servicio AC (N-PE) *Max. continuous operating voltage AC (N-PE)*		U_c [V]	255
Corriente máxima de descarga (8/20)		I_{max} [kA]	40
Corriente nominal de descarga (8/20) *Nominal discharge current (8/20)*		I_n [kA]	15
Nivel de protección en tensión (L-N)		U_p [kV]	≤1,8
Nivel de protección en tensión (N-PE) *Voltage protection level (N-PE)*		U_p [kV]	≤1,8
Tiempo de respuesta (L-N)		t_a [ns]	25
Tiempo de respuesta (N-PE) *Response time (N-PE)*		t_a [ns]	100
Capacidad de cortocircuito		I_{cc} [kA]	25
Fusible previo máximo *Maximum back-up fuse*		A gL	80
Indicación final de vida			Si/
Desconexión dinámica térmica (L-N) *Dynamic thermal disconnection (L-N)*			Si/ *Yes*
Protector contra sobretensiones permanentes *Power frequency overvoltage protective device*			
Tensión nominal AC 50 Hz *Nominal voltage AC 50 Hz*		U_n [V]	230
Tiempo máximo de actuación	U_a [255V]	t_A [s]	No disparo/
Tiempo mínimo de no respuesta *Minimum non-activating time*	U_a [255V]	t_A [s]	No disparo/*No tripping*
Tiempo máximo de actuación	U_a [275V]	t_A [s]	15
Tiempo mínimo de no respuesta *Minimum non-activating time*	U_a [275V]	t_A [s]	3
Tiempo máximo de actuación	U_a [300V]	t_A [s]	5
Tiempo mínimo de no respuesta *Minimum non-activating time*	U_a [300V]	t_A [s]	1
Tiempo máximo de actuación	U_a [350V]	t_A [s]	0,75
Tiempo mínimo de no respuesta *Minimum non-activating time*	U_a [350V]	t_A [s]	0,25

Ficha Técnica
FT
Technical Sheet

Serie V-CHECK 4R

Protector contra sobretensiones permanentes y transitoria
Power frequency overvoltage and surge protection device (SPD)

CPT cirprotec

Características técnicas
Technical features

Modelos/*Models* Códigos/			V-CHECK 4R 77706400
Protector contra sobretensiones permanentes *Power frequency overvoltage protective device*			
Tiempo máximo de actuación	U_a [400V]	t_A [s]	0,20
Tiempo mínimo de no respuesta *Minimum non-activating time*			0,07
COM-NO: Cerrado		[A] , [V]	6 , 250
COM-NC: Abierto *COM-NC: Open*		[mA] , [V]	2 , 250