# Puerta Rápida Eco

## Hoja de pedido (producción del automatismo)

REV20180403

Cliente:

Fecha: / /

Fecha deseada para la entrega: / /

## 01. LOCAL DE INSTALACIÓN

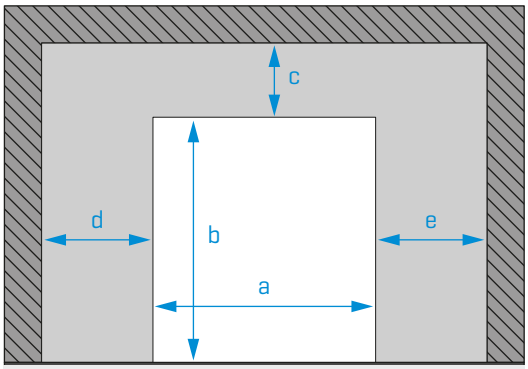


**Dimensiones mínimas recomendadas:**

**Dinteles** c **:** 328mm
**Umbral (lado de lo motor -** d ou e**) :** 285mm
**Umbral (lado contrario -** d ou e**) :** 155mm

Cantidad

**Dimensiones del local (mm):**
← según dibujo
**RELLENAR OBLIGATORIAMENTE**

| | |
|---|---|
| a | |
| b | |
| c | |
| d | |
| e | |

**Posición del motor:**

☐ Izquierda ☐ Derecha

**Color PVC:**
(MARCAR CON UNA CRUZ)

| | | |
|---|---|---|
| 5010 ☐ | 1003 ☐ | 1015 ☐ |
| 6026 ☐ | 7040 ☐ | 8017 ☐ |
| 3002 ☐ | 9005 ☐ | 9016 ☐ |

Otro:

**Componentes opcionales:**

| | Modelo |
|---|---|
| ☐ Espira magnética | |
| ☐ Mandos | |
| ☐ Radares | |
| ☐ Kit túnel | |

**NOTA:** Estrutura lacada de série en blanco (RAL9010).
Si desea otro color, escriba el color RAL:

**Otras opciones:**

## 02. DISEÑO TÉCNICO

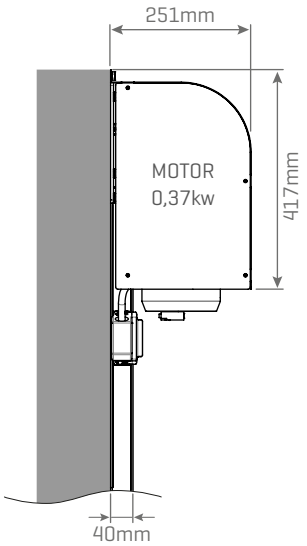


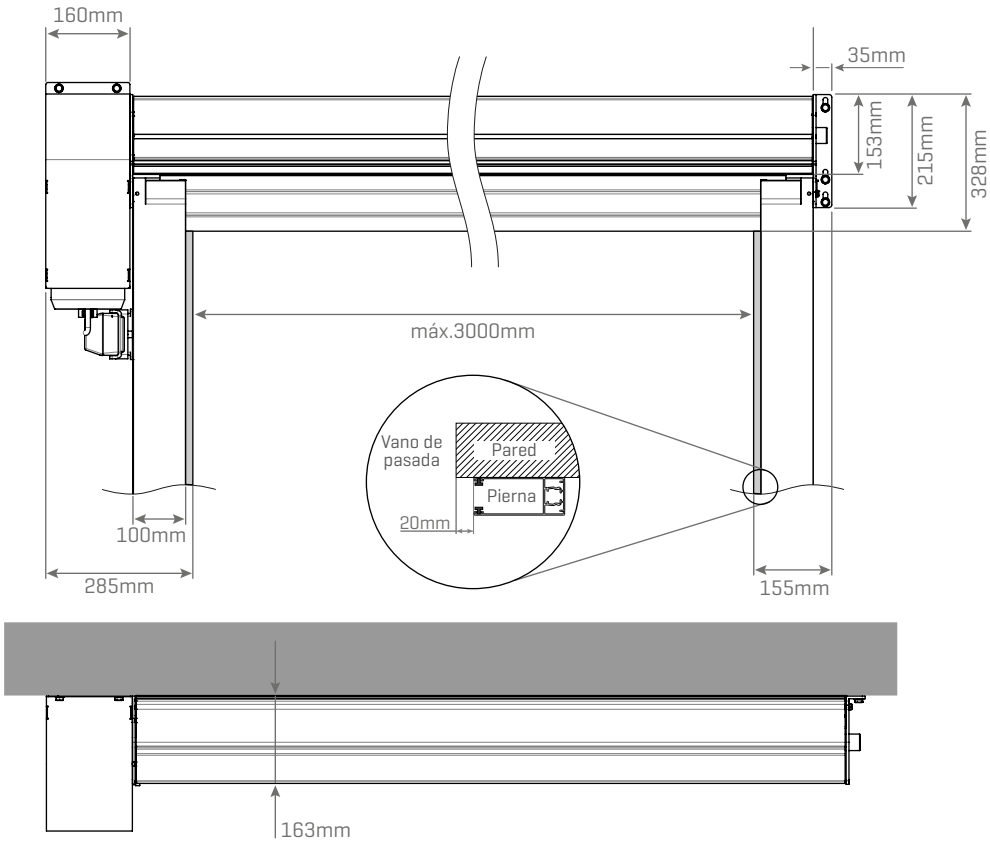
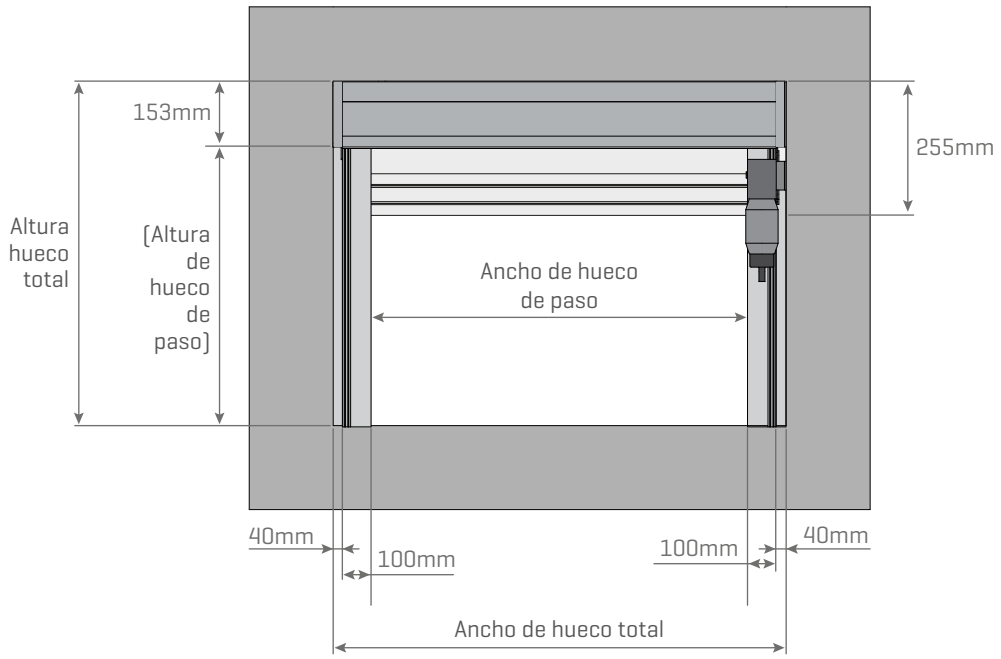
## 03. DISEÑO TÉCNICO (KIT TÚNEL)