MB17

MANUAL DEL USUÁRIO / INSTALADOR

Solicita información

91 366 00 63

PROFESSIONAL

Conecte a una fuente de alimentación externa de 12V
Sensor de salida sin contacto (detección difusa)
Tecnología óptica/infrarroja
Nivel de protección IP55/Placa de acero inoxidable SUS 304
Fácil de usar: sin propagación de enfermedades infecciosas
Alcance de detección: 0.1 ~10cm
Aplicación: portón/porta/salida/control de la automatización

• **Alimentación**	12Vdc
• **Contacto del relé**	120Vac, 30Vdc/3A
• **Temperatura de funcionamiento**	-25˚C a 55˚C
• **Tiempo de utilización**	500 000 veces
• **Dimensiones**	115x44 (mm)

DIMENSIONES

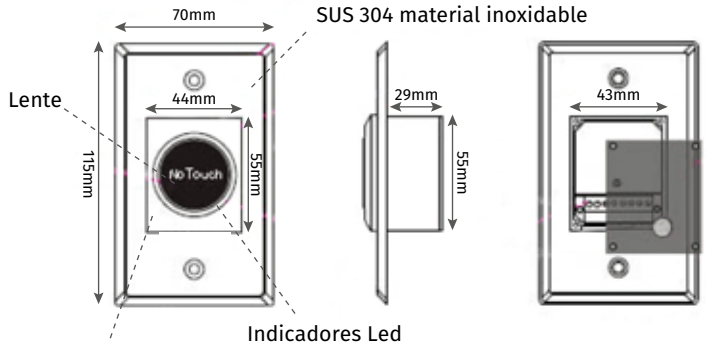

ESQUEMAS DE CONEXIONES

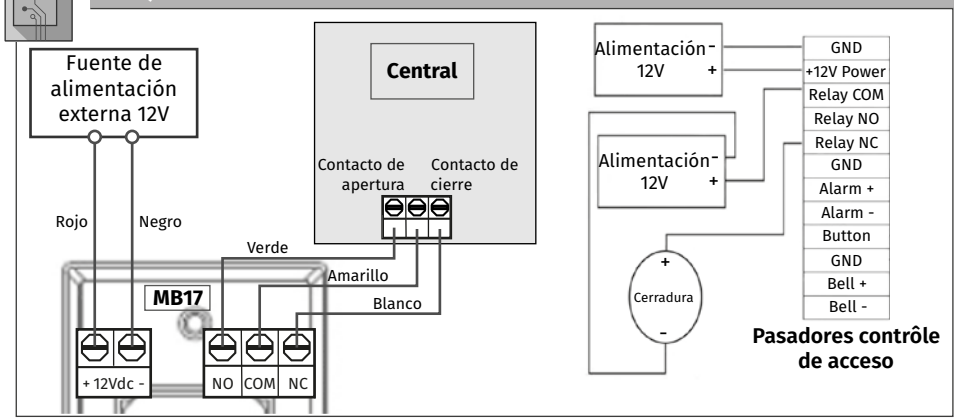

INSTALACIÓN

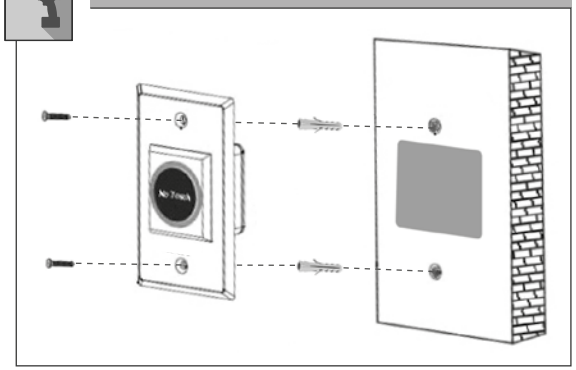

ALCANCE DE DETECCIÓN

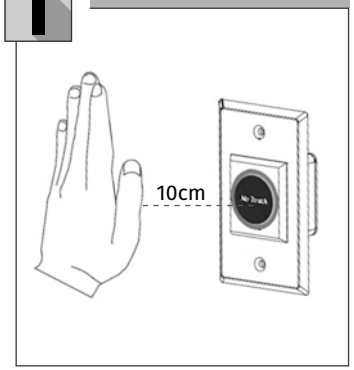

INDICADOR LED

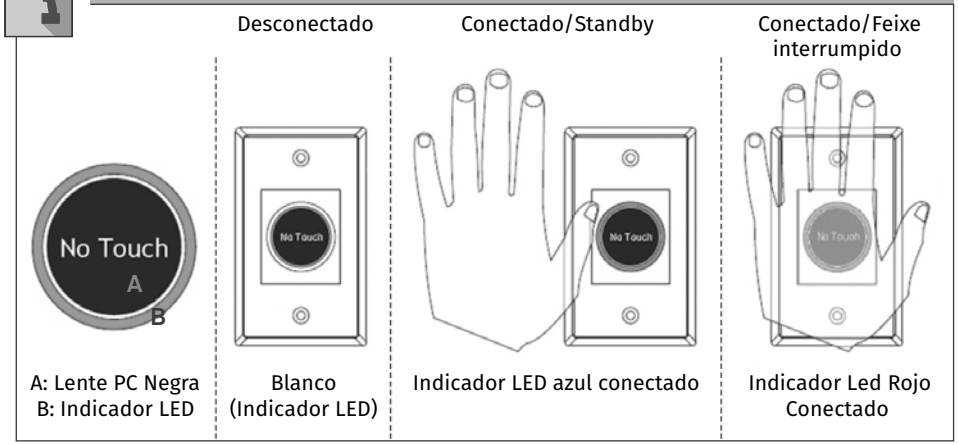

V1.2
REV. 09/2019