Motorline PROFESSIONAL

Solicita información
91 366 00 63

Puerta Autorreparable

Hoja de Pedido (producción del automatísmo)

Cliente: _____ fecha: / / Fecha pretendida para entrega: / /

01. LOCAL DE INSTALACIÓN

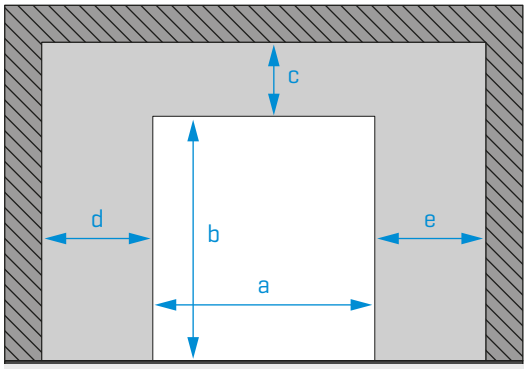

Dimensiones mínimas recomendadas:

Dinteles c: 415mm
Ombreira (lado do motor - d ou e): 311mm
Ombreira (lado contrário - d ou e): 180mm

Con la puerta instalada, el hueco de paso disminuye 130mm en la altura y 52mm en la pluma, frente a las medidas indicadas para a y b.

Cantidad

Dimensiones del local mm):
← según dibujo

Obligatorio rellenar

a
b
c
d
e

Posición del motor:

☐ Izquierda ☐ Derecha

Cor PVC:
(Marcar con una cruz)

5010 1003 1015
6026 7040 8017
3002 9005 9016
Otra:

Componentes opcionaies:

☐ Espira magnética — Modelo
☐ Mandos
☐ Radares

NOTA: Estrutura lacada de série en blanco (RAL9010).
Si desea otro color, escriba el colorcor RAL:

Otras opciones:
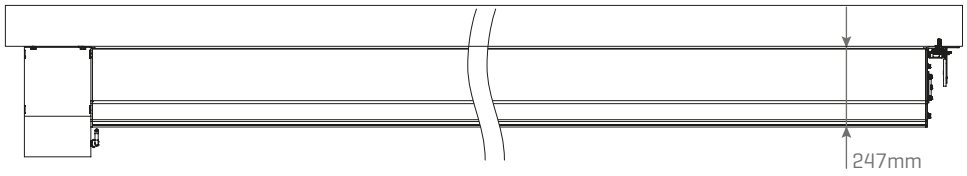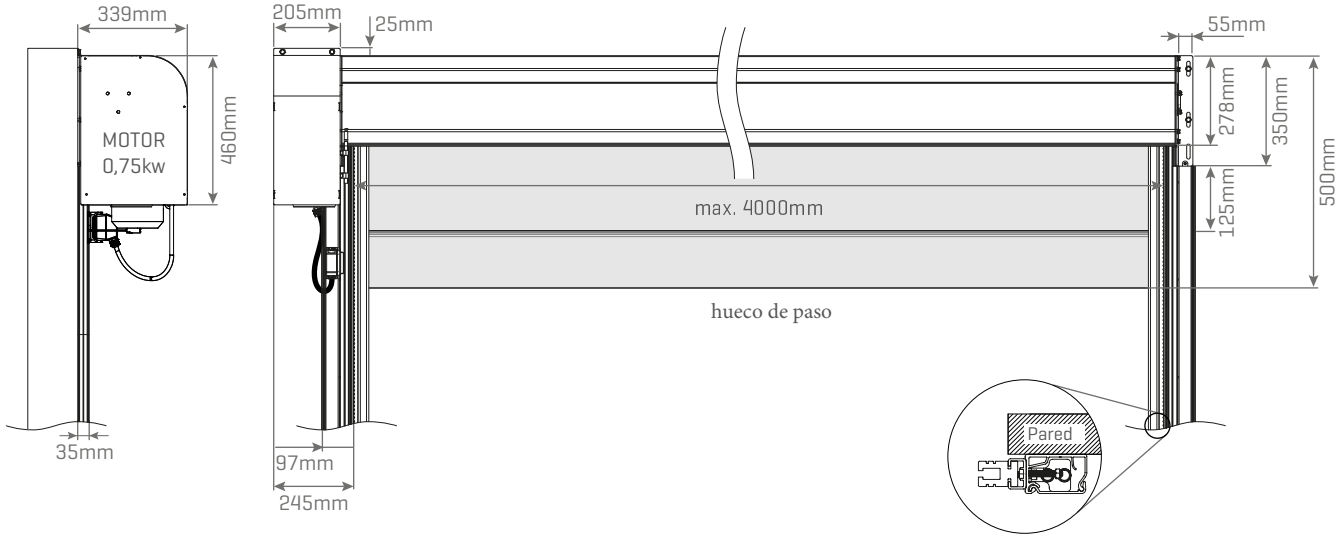
02. DESEÑOS TÉCNICOS