MR17

PORTUGAL

MANUAL DEL USUARIO/INSTALADOR

REV.11/2019 V21

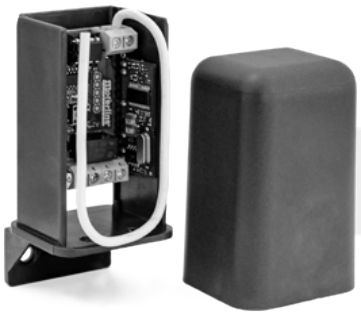

El receptor MR17 permite comandar equipamientos eléctricos y electrónicos a la distancia, con uno o más mandos (veía radio).

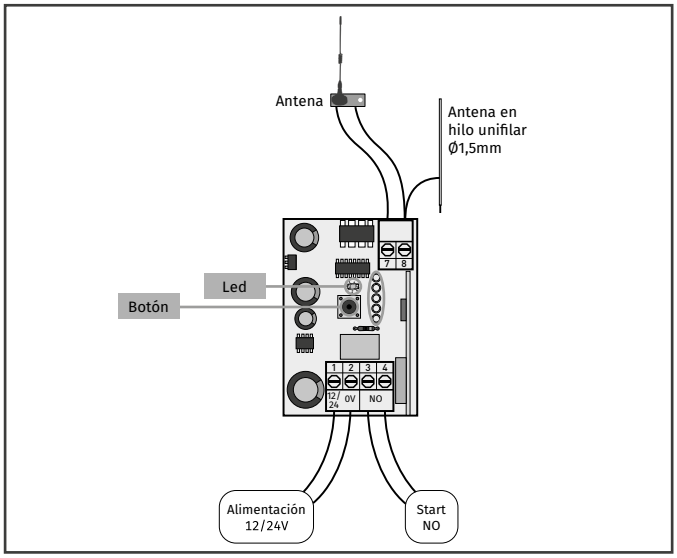

LEYENDA DE LOS CONECTORES

01 • Alimentación 12-24Vac/dc
02 • Alimentación 0V
03 • Salida contacto CH1 - NO
04 • Salida contacto CH1 - NO

TIPO DE FUNCIONAMIENTO DEL CANAL

El receptor tiene la capacidad de funcionar en el modo monoestable y biestable.
De fábrica el receptor viene configurado para funcionar en el modo monoestable.
Para cambiar a biestable:
01 • Retire la alimentación al receptor.
02 • Presione continuamente el botón de programación.
03 • Vuelva a alimentar el receptor, manteniendo el botón presionado.
04 • El led va a parpadear una vez, confirmando la alteración del modo.
NOTA • Para volver la monoestable repita la operación anterior.

• CUADRO DE CARACTERÍSTICAS

• Frecuencia	433,92 MHz
• Alimentación	12-24Vac/dc
• Consumo máx.	40mA a 24V
• Tipo de código	12 Bit o Rolling Code
• Memorización de Códigos TX	500 Máx.
• Relé	30Vdc 1A
• Temperatura	-25°C a +55°C
• Alcance en espacio libre	50-100m
• Grado de Protección	IP 42

Motorline PROFESSIONAL

INSTALACION DEL RECEPTOR

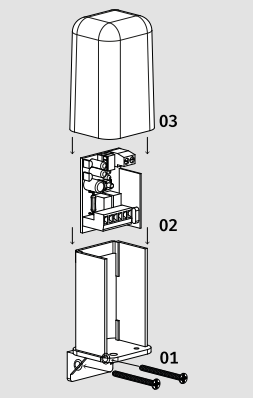

Para obtener un funcionamiento ideal entre el transmisor y el receptor, debe elegir con atención el lugar de instalación. La capacidad no depende solamente de las características técnicas del dispositivo, sino que también varía en función de las condiciones radio-eléctrica del local.
El receptor lleva una antena local. Si opta por una antena externa, esta debe ser colocarse en el exterior, en lugares muy visibles y lejos de estructuras metálicas.
No se puede instalar dos receptores si no fuera respetada la distancia mínima de 5 metros entre ellos.

Instalación:
01 • Fijar el soporte en la pared.
02 • Colocar la placa en el soporte, pasándolo entre los relieves existentes en el sorporte.
03 • Coloque la tapa para cierre.

PROGRAMACIÓN

• PROGRAMACIÓN DE MANDOS

La programación de los radio-mandos debe ser efectuada con la antena no conectada, hasta un número máximo de 500 códigos.

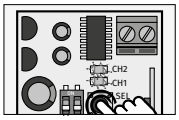

01 • Presione una vez el botón de programación.

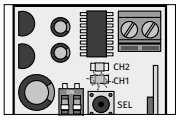

02 • El led comenzará a parpadear.

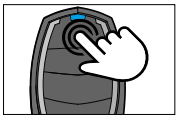

03 • Envíe el código con lo radio-mando a programar.

Led permanece aceso: la programación está completa.
Led parpadea rápidamente (32 veces): la memoria está llena.

PROGRAMACIÓN

• ACTIVAR LA SALIDA

Al presionar la tecla de un mando grabada en la recetora, la salida será activada durante 1 segundo en el modo monoestable y cambiará de estado en el modo biestable.

• HACER RESET AL RECEPTOR

Para borrar todos los mandos en la memoria presione el botón durante 10 segundos. La salida será activada durante un segundo y el led parpadeará 5 veces.

Motorline PROFESSIONAL