Hoja de características del producto

Características

Solicita información
91 366 00 63

SR3B261BD

relé inteligente modular Zelio Logic - 26 E S - 24 V CC – relógio - visor

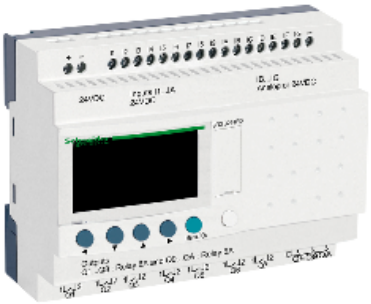

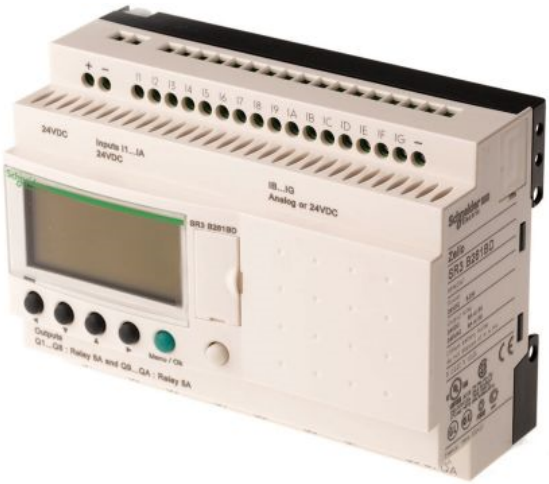

Principal

Gama de producto	Zelio Logic
Tipo de producto o componente	Reles inteligente modular

Complementario

Visualización local	Donde
Número de lineas de esquema de control	0...500 con FBD programac 0...240 con Ladder programac
Tiempo de ciclo	6...90 ms
Tiempo de backup	10 años en 25 °C
Deriv. reloj	6 s/mes en 25 °C 12 min/ano en 0...55 °C
Comprobaciones	Memoria de programa en cada inicialización
[Us] Tensión nominal de alimentación	24 V
Límites tensión alimentación	19.2...30 V
Corriente de alimentación	190 mA (sin extensión) 300 mA (con extensiones)
Potencia disipada en W	10 W con extensiones 6 W sin extensión
Protección contra inversión de polaridad	Con
De pie conducto	16 de acuerdo con EN/IEC 61131-2 tipo 1
Tipo de entrada digital	Resistivo
Voltaje entrada	24 V CC
Corriente de entrada discreta	4 mA
Frecuencia de contaje	1 kHzfor entrada digital
Estado de tensión 1 garantizado	>= 15 Vfor circuito de entrada digital I1...IA y IH...IR >= 15 Vfor IB...IG usado como circuito de entrada digital
Estado de tensión 0 garantizado	<= 5 Vfor circuito de entrada digital I1...IA y IH...IR <= 5 Vfor IB...IG usado como circuito de entrada digital
Current state 1 guaranteed	>= 1.2 mA for IB...IG used as discrete input circuit >= 2.2 mA for I1...IA and IH...IR discrete input circuit
Current state 0 guaranteed	<= 0.5 mA for IB...IG used as discrete input circuit <= 0.75 mA for I1...IA and IH...IR discrete input circuit
Fase marcador	PNP de sensores de proximidad de 3 hilos (entrada digital)

Aviso Legal: Esta documentación no pretende sustituir ni debe utilizarse para determinar la adecuación o la fiabilidad de estos productos para aplicaciones específicas de los usuarios

Número de entrada analógica	6
Tipo de entrada analógica	Modo comum
Rango de entrada analógica	0...10 V 0..0,24 V
Tensión máxima admisible	30 V (circuito entrada anlógica)
Resolución de entrada analógica	8 bits
Clip-en las cubiertas	39 mV (circuito entrada anlógica)
Tiempo conversión	Tempo de ciclo de reles inteligentefor circuito entrada anlógica
Error de conversión	+/- 5 % en 25 °Cfor circuito entrada anlógica +/- 6.2 % en 55 °Cfor circuito entrada anlógica
Precisión de repetición	+/- 2 % en 55 °Cfor circuito entrada anlógica
Distancia de funcionamiento	10 m entre estaciones, con cable blindado (sensores no isolado) para circuito entrada anlógica
Tapa de conexiones trasero	12 kOhm (IB...IG usado como circuito de entrada analógica) 12 kOhm (IB...IG usado como circuito de entrada digital) 7.4 kOhm (circuito de entrada digital I1...IA y IH...IR)
Número de salidas	10 relé salidas
Límites de tensión de salida	24..0,250 V AC (salida del relé) 5..0,30 V CC (salida del relé)
Tipo de contactos y composición	NA para salida del relé
Corriente térmica de salida	5 A para 2 salidas (salida del relé) 8 A para 8 salidas (salida del relé)
Durabilidad eléctrica	500000 ciclos AC-12 en 230 V, 1.5 A para salida del relé de acuerdo con EN/IEC 60947-5-1 500000 ciclos AC-15 en 230 V, 0.9 A para salida del relé de acuerdo con EN/IEC 60947-5-1 500000 ciclos DC-12 en 24 V, 1.5 A para salida del relé de acuerdo con EN/IEC 60947-5-1 500000 ciclos DC-13 en 24 V, 0.6 A para salida del relé de acuerdo con EN/IEC 60947-5-1
Capacidad de conmutación en mA	>= 10 mA en Ue 12 V (salida del relé)
Rango de operación en hz	0.1 Hz (a Ie) para código de fecha de fabricación salida del relé 10 Hz (sin carga) para código de fecha de fabricación salida del relé
Durabilidad mecánica	10000000 ciclos (salida del relé)
[Uimp] Resistencia a picos de tensión	4 kV de acuerdo con EN/IEC 60947-1 y EN/IEC 60664-1
Reloj	Donde
Tiempo respuesta	10 ms (de estado 0 a estado 1) para código de fecha de fabricación salida del relé 5 ms (de estado 1 a estado 0) para código de fecha de fabricación salida del relé
Conexiones - terminales	Terminales de tornillo, capacid sujeción: 1 x 0,2...1 x 2,5 mm² AWG 25...AWG 14 semi-sólido Terminales de tornillo, capacid sujeción: 1 x 0,2...1 x 2,5 mm² AWG 25...AWG 14 sólido Terminales de tornillo, capacid sujeción: 1 x 0,25...1 x 2.5 mm² AWG 24...AWG 14 Flexible con terminal Terminales de tornillo, capacid sujeción: 2 x 0,2...2 x 1,5 mm² AWG 24...AWG 16 sólido Terminales de tornillo, capacid sujeción: 2 x 0,25...2 x 0,75 mm² AWG 24...AWG 19 Flexible con terminal
Par de apriete	0.5 N.m
Categoría de sobretensión	III de acuerdo con EN/IEC 60664-1
Peso del producto	0,4 kg

Entorno

Inmunizado a microcortes	<= 1 ms
Certificaciones de producto	CSA C-Tick GL GOST UL
Normas	EN/IEC 60068-2-27 Ea EN/IEC 60068-2-6 Fc EN/IEC 61000-4-11 EN/IEC 61000-4-12 EN/IEC 61000-4-2 nivel 3 EN/IEC 61000-4-3 EN/IEC 61000-4-4 nivel 3 EN/IEC 61000-4-5 EN/IEC 61000-4-6 nivel 3
Grado de protección IP	IP20 (bloque de terminales) coordinación IEC 60529

	IP40 (panel frontal) coordinación IEC 60529
Características ambientales	Directiva EMC de acuerdo con EN/IEC 61000-6-2 Directiva EMC de acuerdo con EN/IEC 61000-6-3 Directiva EMC de acuerdo con EN/IEC 61000-6-4 Directiva EMC de acuerdo con EN/IEC 61131-2 zona B Directiva bajo voltaje de acuerdo con EN/IEC 61131-2
Perturbación radiada/conducida	Clase B de acuerdo con EN 55022-11 grupo 1
Grado de contaminación	2 de acuerdo con EN/IEC 61131-2
Temperatura ambiente de funcionamiento	-20...40 °C em invólucro no ventilado acorde a IEC 60068-2-1 y IEC 60068-2-2 -20...55 °C acorde a IEC 60068-2-1 y IEC 60068-2-2
Temperatura ambiente de almacenamiento	-40...70 °C
Altitud máxima de funcionamiento	2000 m
Transporte de altitud	<= 3048 m
Humedad relativa	95 % sin condensación o goteo de agua

Módulos lógicos compactos y modulares

Montaje en un riel DIN de 35 mm (1.38 in)

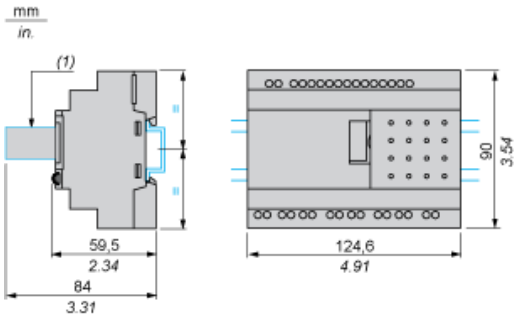

(1) Con SR2USB01 o SR2BTC01

Fijación de tornillos (orejetas replegables)

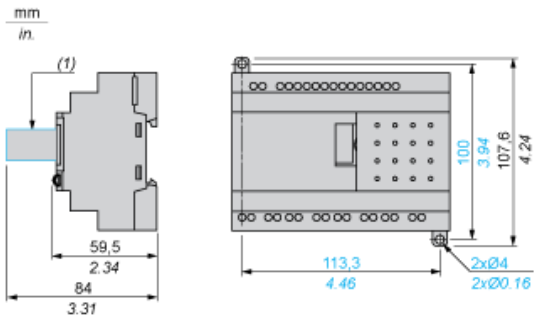

(1) Con SR2USB01 o SR2BTC01

Posición de la pantalla

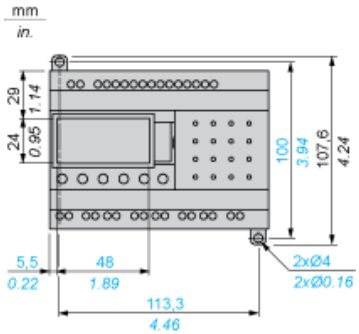

Módulos lógicos compactos y modulares

Conexión de módulos lógicos en alimentación CC

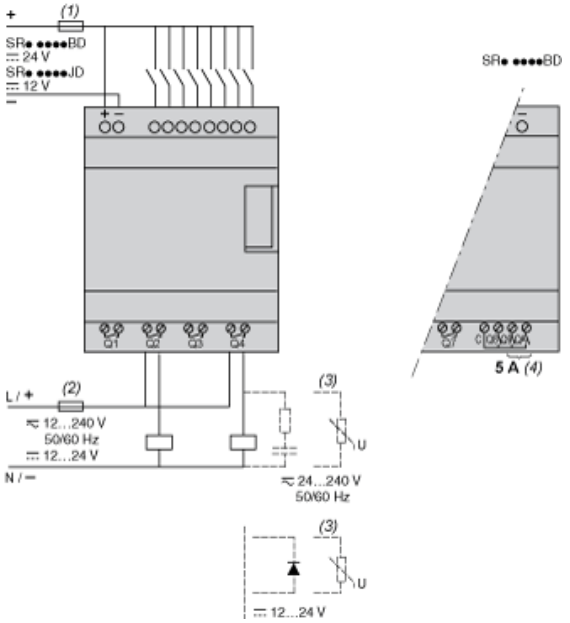

(1) Fusible de acción rápida de 1 A o disyuntor.
(2) Fusible o disyuntor.
(3) Carga inductiva.
(4) Q9 y QA: 5 A (corriente máx. en terminal C: 10 A).

Entrada binaria utilizada para sensores de 3 conductores

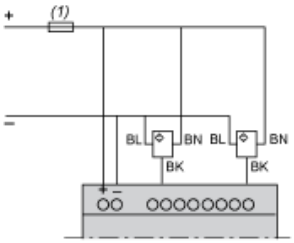

(1) Fusible de acción rápida de 1 A o disyuntor.

Conexión de módulos lógicos en alimentación CC

Entradas analógicas

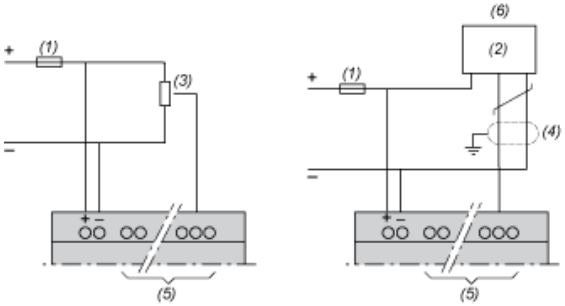

(1) Fusible de acción rápida de 1 A o disyuntor.
(2) Ca: sensor analógico / Ta: transmisor analógico.
(3) Valores recomendados: 2,2 kΩ / 0,5 W (10 kΩ máx.)
(4) Cables apantallados, longitud máxima 10 m (32.80 ft)
(5) Entradas analógicas según el tipo de módulo lógico Zelio Logic (consulte la tabla siguiente)
(6) 0-10 V CC ANALÓGICO

Módulos lógicos	Entradas analógicas
SR2•12••D	IB…IE
SR2A201BD	IB e IC
SR2D201BD	IB e IC
SR2B20••D	IB…IG
SR2E201BD	IB…IG
SR3B10•BD	IB…IE
SR3B26••D	IB…IG

SR3B261BD

Conexión de módulos lógicos en fuente CC, con módulos de extensión de E/S binaria

SR3B•••JD + SR3XT•••JD, SR3B•••BD + SR3XT•••BD

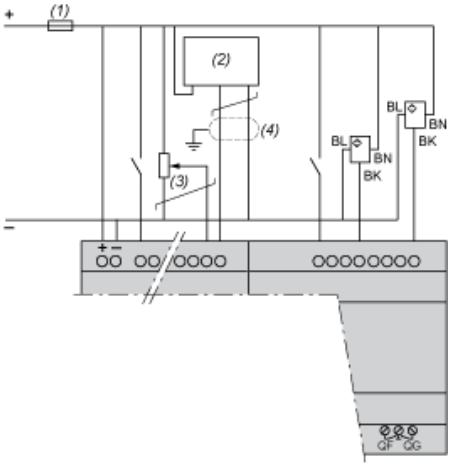

(1) Fusible de acción rápida de 1 A o disyuntor.
(2) Ca: sensor analógico / Ta: transmisor analógico.
(3) Valores recomendados: 2,2 kΩ / 0,5 W (10 kΩ máx.)
(4) Cables apantallados, longitud máxima 10 m (32.80 ft)

NOTA: QF y QG: 5 A para SR3XT141••

Módulos lógicos compactos y modulares

Capacidad de duración eléctrica de las salidas de relé

(en millones de ciclos de funcionamiento, conforme a IEC/EN 60947-5-1)

DC-12 (1)

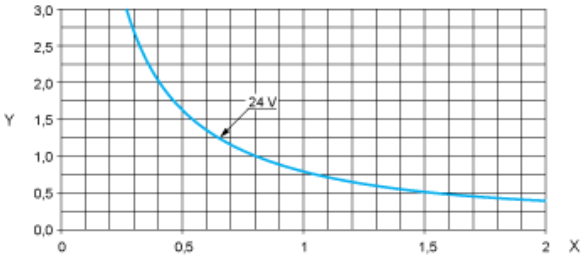

X: Corriente (A)
Y: Millones de ciclos de funcionamiento
(1) DC-12: control de cargas resistivas y de cargas de estado sólido aisladas por optoacoplador, L/R ≤ 1 ms.

DC-13 (1)

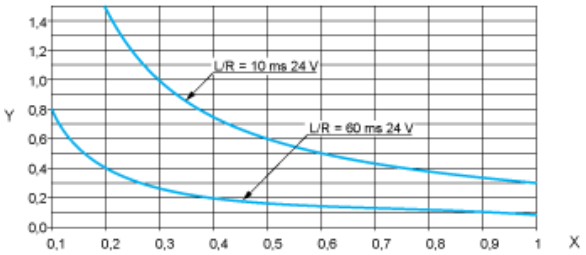

X: Corriente (A)
Y: Millones de ciclos de funcionamiento
(1) DC-13: conmutación electromagnética, L/R ≤ 2 × (Ue × Ie) en ms, Ue: tensión nominal de funcionamiento, Ie: corriente nominal de funcionamiento (con