STAR

Cofrets para tomas de corriente IP65

La serie STAR comprende un conjunto de envolventes para instalación en superficie, fabricadas con materiales plásticos de alta durabilidad libres de halógenos. Están destinadas a albergar tomas de corriente o elementos de control y señalización. Destinadas a ser instaladas en lugares donde se precisen puntos de suministro eléctrico para maquinaria fija, herramienta portátil o equipos eléctricos auxiliares. Su ámbito de aplicación, por tanto, comprende naves industriales, talleres, almacenes, zonas de depósitos, áreas de obra y construcción, etc., allí donde se requiera un alto grado de protección y seguridad.

Su diseño permite la instalación conjunta con envolventes de distribución de la serie Ecology, para la creación de cuadros de alimentación y distribución de gran tamaño, destinados a ambientes tanto de interior como de exterior, siempre que sus componentes cumplan con la normativa exigida.

IP 65

Datos técnicos STAR

- **Grado de protección:** IP65.
- **Resistencia al impacto:** IK08.
- **Resistencia al hilo incandescente:** 650 ºC.
- **Rango de temperatura ambiente:** -25 ºC / +40 ºC.
- **Tensión máxima de empleo:** 1000 V AC/1500 V DC.
- **Doble aislamiento:** Clase II.

Certificaciones STAR

Conforme a la directiva de baja tensión 2014/35/EU.
Normas: UNE-EN 62208 y UNE-EN 61439-1
(en la parte que afecta).

STAR

Cofrets para tomas de corriente IP65

Gama de producto

- Cofrets en superficie de 4, 6, 9, 12, 18, 24 y 36 módulos de capacidad con ventana transparente.
- Módulo de extensión para ofrecer una mayor capacidad.

Materiales

- Materiales plásticos libres de halógenos, con protección UV.
- Cuerpo: ABS color RAL 7035.
- Ventana transparente: PC color fumé.

Suministro

- Suministrados en embalaje individual de cartón. Los embalajes múltiples se conforman enfajando con film transparente los embalajes individuales.
- La envolvente se suministra con las ventanas ensambladas en la tapa y las bisagras ensambladas en la base, dejando la tapa totalmente libre para facilitar la manipulación por parte del instalador. Los raíles se suministran montados en todas las referencias.
- Bolsa de accesorios:
  - Tornillos base/tapa.
  - Tapa cubre módulos gris (6 módulos).
  - Tiras identificativas de módulos.
  - Tapones herméticos.
  - Bisagras tapa-base.
  - Instrucciones de montaje.

Cofrets para instalación en superficie, destinados a incorporar tomas de corriente o elementos de control y señalización

Regletas de neutro y tierra

En algunos mercados las normas técnicas de instalación obligan a que los conductores de neutro y tierra se conecten a una barra colectora común. Estas cajas presentan en la base los soportes específicos para este fin. Las barras de neutro y tierra se atornillarán a estos soportes que se suministran como accesorio.

Existe la posibilidad de que se suministren ya montados solicitando las referencias /RR.

Estructura para regletas de neutro y tierra

Ref.	Terminal		Sección de cable	
	N	T	NEUTRO	TIERRA
22007	4+2	4+2	4x(2,5-6 mm²)+2x(4-10 mm²)	4x(2,5-6 mm²)+2x(4-10 mm²)
22001	8+1	8+1	5x(2,5-6 mm²)+3x(4-10 mm²)+1x(16-35 mm²)	5x(2,5-6 mm²)+3x(4-10 mm²)+1x(16-35 mm²)
22002	12+2	12+2	6x(2,5-6 mm²)+6x(4-10 mm²)+1x(10-25 mm²)+1x(16-35 mm²)	6x(2,5-6 mm²)+6x(4-10 mm²)+1x(10-25 mm²)+1x(16-35 mm²)
22003	16+2	16+2	8x(2,5-6 mm²)+8x(4-10 mm²)+1x(10-25 mm²)+1x(16-35 mm²)	8x(2,5-6 mm²)+8x(4-10 mm²)+1x(10-25 mm²)+1x(16-35 mm²)
22019	5+1	-	1x(16-35 mm²)+5x(10-25 mm²)	-

IP 65

Base

- Base con doble altura, que proporciona un mayor espacio en el interior para el cableado y colocación de aparatos, y un nervio de refuerzo que aporta gran rigidez.
- Los laterales presentan en su cara exterior unas premarcas para facilitar la posición de pasamuros en caso de realizar uniones entre cajas.
- Las caras superior e inferior presentan pretroqueles, con los diámetros normalizados de métrica para rotura rápida mediante destornillador, para la entrada de cables y tubos.
- El fondo de la base presenta unos soportes para la fijación de las regletas de neutro y tierra, así como los alojamientos para la fijación del raíl DIN.
- La base presenta unas ranuras para la fijación de placas de montaje, raíles, regletas, etc.

Fijación de raíl DIN

- El raíl va clipado y atornillado a la base. Los raíles se suministran montados en todas las referencias.

Fijación a pared

- La fijación se realiza mediante cuatro tornillos, directamente desde los alojamientos situados en el fondo de la base para este fin. Para conservar el grado de protección y rigidez dieléctrica, estos alojamientos se cubren con los tapones herméticos que se suministran en la bolsa de accesorios (Referencia 77650).

Marco

- El marco está destinado a la colocación de las tomas de corriente y presenta una zona ciega vertical. El tamaño del marco es variable en función de los tamaños, permitiendo la colocación de todo tipo de tomas.
- El perímetro del marco está dotado de junta de estanqueidad que garantiza el grado de protección frente a la entrada de polvo y agua con la base. En la parte frontal cuenta con la junta de estanqueidad que garantiza el grado de protección frente a la entrada de polvo y agua con la ventana.
- La geometría del marco y sus elementos constructivos, sirven de refuerzo para proporcionar rigidez a la pieza. El conjunto marco-base se cierra mediante tornillos antipierde (suministrados en la bolsa de accesorios).

Ventana

- Ventanas transparentes color fumé con protección UV.
- Presenta unos nervios interiores, que aportan rigidez y hacen presión sobre la junta de estanqueidad del marco que garantiza la protección IP del conjunto.
- Apertura de ventana en sentido vertical en los modelos de 4, 6 y 9 módulos, y apertura horizontal reversible de 180º de los modelos de 12, 18, 24 y 36 módulos.
- Tapón con el logo de IDE de apertura y cierre mediante presión.
- El tapón puede ser sustituido por cierres con llave o cierres triángulo (insertos suministrados como accesorios).

Sistema de bisagra marco-base

- Esta serie presenta un sistema de bisagra marco-base que favorece una amplia maniobrabilidad entre las dos partes consiguiendo una apertura de 180º tanto en sentido vertical como en horizontal.
- La alta resistencia de las bisagras permite, cuando la base está fijada a la pared, dejar colgando el marco, aunque esté totalmente instalado con tomas o equipos.
- El montaje y desmontaje se hace mediante una ligera presión en los extremos de la pieza, siendo simétrica y reversible.

Cofrets para tomas de corriente IP65

Referencia	Nº módulos	Dimensiones	Peso	Disipación de potencia según incrementos de temperatura ºC P(W)*					Tipo
		ALTOXANCHOXPROF.	KG	20	25	30	35	40	
CSNPLUS	-	436x142x124	1,00	14,6	18,3	21,9	25,6	29,2	65TC00
CSN4PT	1x4 raíl DIN	385x102x105	0,55	10,0	12,5	15,0	17,5	20,0	65TC04
CSN6PT	1x6 raíl DIN	436x142x137	1,09	15,5	19,4	23,3	27,1	31,0	65TC06
CSN9PT	1x9 raíl DIN	436x210x137	1,38	19,3	24,1	29,0	33,8	38,6	65TC09
CSN12PT	1x12 raíl DIN	436x310x147	1,97	25,8	32,2	38,7	45,1	51,6	65TC12
CSN18PT	1x18 raíl DIN	436x418x147	2,51	32,0	39,9	47,9	55,9	63,9	65TC18
CSN24PT	2x12 (24) raíl DIN	688x310x147	3,44	37,1	46,4	55,7	65,0	74,3	65TC24
CSN36PT	2x18 (36) raíl DIN	728x418x147	4,54	49,5	61,8	74,2	86,6	98,9	65TC36

MATERIALES PLÁSTICOS LIBRES DE HALÓGENOS, CON PROTECCIÓN UV

Marco y base en ABS gris RAL 7035.

Ventana transparente PC color fumé.

IP65 - Superficie.

* Cálculos obtenidos de acuerdo a la norma CEI 890:1997 (incluida corrección 1998). Método para la determinación por extrapolación del calentamiento de los conjuntos de aparamenta de baja tensión y dispositivos de control derivados de serie (PTTA).

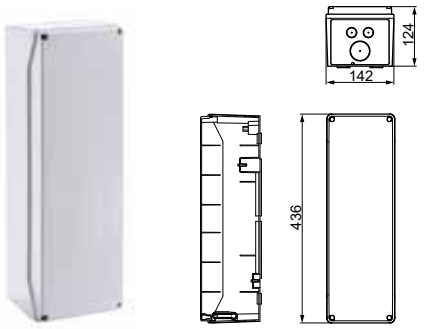

CSNPLUS

SUP: 2xM20 - 1xM40
INF: 2xM20 - 1xM40
OBLONGO TRAS:2xOB25x25

1x4 módulos CSN4PT

TRAS: 2xM20.

1x6 módulos CSN6PT

SUP: 2xM20 - 1xM40
INF: 2xM20 - 1xM40
OBLONGO TRAS:2xOB25x25

1x9 módulos CSN9PT

SUP: 4xM20 - 1xM40
INF: 4xM20 - 1xM40
OBLONGO TRAS:2xOB25x25

1x12 módulos CSN12PT

SUP: 8xM20-2xM25/32-1xM40
INF: 4xM20-2xM25-2xM32-1xM40
OBLONGO TRAS: 2xOB 25/32/25

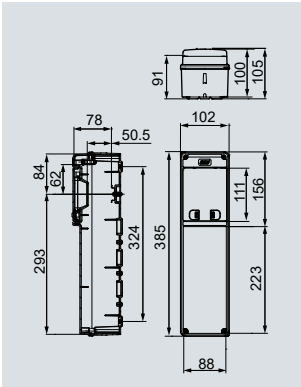

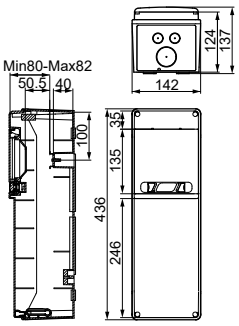

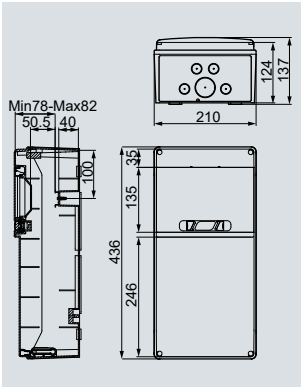

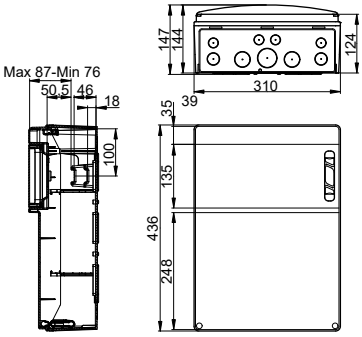

IP 65

Cofrets para tomas de corriente IP65. Con barras de neutro y tierra

Referencia	Nº módulos	Dimensiones	Peso	Disipación de potencia según incrementos de temperatura ºC P(W)*					Tipo
		ALTOXANCHOXPROF.	KG	20	25	30	35	40	
CSNPLUS/RR	-	436x142x124	1,08	14,6	18,3	21,9	25,6	29,2	65TC00
CSN4PT/R	1x4 raíl DIN	385x102x105	0,59	10,0	12,5	15,0	17,5	20,0	65TC04
CSN6PT/RR	1x6 raíl DIN	436x142x137	1,17	15,5	19,4	23,3	27,1	31,0	65TC06
CSN9PT/RR	1x9 raíl DIN	436x210x137	1,47	19,3	24,1	29,0	33,8	38,6	65TC09
CSN12PT/RR	1x12 raíl DIN	436x310x147	2,14	25,8	32,2	38,7	45,1	51,6	65TC12
CSN18PT/RR	1x18 raíl DIN	436x418x147	2,70	32,0	39,9	47,9	55,9	63,9	65TC18
CSN24PT/RR	2x12 (24) raíl DIN	688x310x147	3,89	37,1	46,4	55,7	65,0	74,3	65TC24
CSN36PT/RR	2x18 (36) raíl DIN	728x418x147	5,00	49,5	61,8	74,2	86,6	98,9	65TC36

MATERIALES PLÁSTICOS LIBRES DE HALÓGENOS, CON PROTECCIÓN UV

Marco y base en ABS gris RAL 7035.

Ventana transparente PC color fumé.

IP65 - Superficie.

/RR: Con barras de neutro y tierra.

/R: Con borne de conexión.

* Cálculos obtenidos de acuerdo a la norma CEI 890:1997 (incluida corrección 1998). Método para la determinación por extrapolación del calentamiento de los conjuntos de aparamenta de baja tensión y dispositivos de control derivados de serie (PTTA).

1x18 módulos CSN18PT

SUP: 12xM20-6xM25-2xM32-1xM40
INF: 10xM20-6xM25-2xM32-1xM40
OBLONGO TRAS: 2xOB 25/32/25

2x12 (24) módulos CSN24PT

SUP: 6xM20-2xM25-2xM32-1xM40
INF: 4xM20-2xM25-1xM40
OBLONGO TRAS: 4xOB 25/32/25

2x18 (36) módulos CSN36PT

SUP: 1xM40-2xM32-6xM25-12xM20
INF: 1xM40-2xM32-6xM25-10xM20
OBLONGO TRAS: 4xOB25/32/25

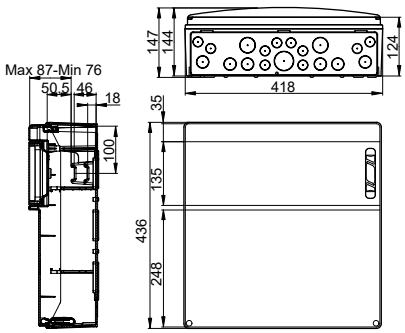

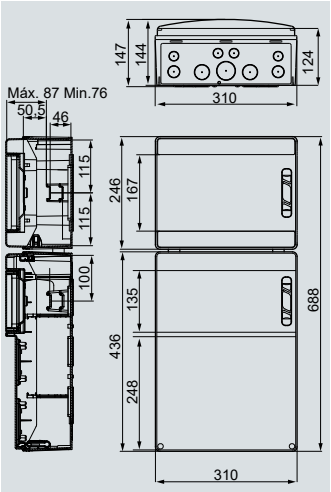

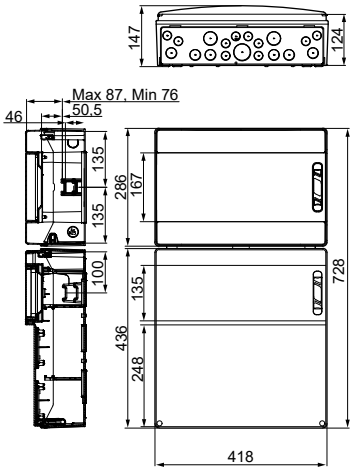

STAR PRETROQUELADA

Cofrets para tomas de corriente IP65

Gama de producto

- Cofrets en superficie de 6, 9, 12, 18, 24 y 36 módulos de capacidad con ventana transparente.
- Pretroquelados, con tapas intercambiables para albergar distintos tipos de tomas de corriente con múltiples combinaciones.
- Módulo de extensión para ofrecer una mayor capacidad.

Materiales

- Materiales plásticos libres de halógenos, con protección UV.
- Cuerpo: ABS color RAL 7035.
- Ventana transparente: PC color fumé.

Suministro

- Suministrados en embalaje individual de cartón. Los embalajes múltiples se conforman enfajando con film transparente los embalajes individuales.
- La envolvente se suministra con las ventanas ensambladas en la tapa y las bisagras ensambladas en la base, dejando la tapa totalmente libre para facilitar la manipulación por parte del instalador. Los raíles se suministran montados en todas las referencias.
- Bolsa de accesorios:
  - Tornillos base/tapa.
  - Tapa cubre módulos gris (6 módulos).
  - Tiras identificativas de módulos.
  - Tapones herméticos.
  - Bisagras tapa-base.
  - Instrucciones de montaje.

Cofrets estancos para instalación de tomas industriales

Tapas intercambiables

La envolvente se suministra con las tapas intercambiables según la siguiente tabla:

Referencia	Tapas lisas	Tapas para bases 16A y tipo Schuko IP67	Tapas para bases tipo Schuko IP44/IP54
	REF. 94270	REF. 94271	REF. 94272
PCSNPLUS	3	1	1
PCSN6PT	2	1	1
PCSN9PT	4	2	2
PCSN12PT	6	2	2
PCSN18PT	8	3	4
PCSN24PT	6	2	2
PCSN36PT	8	3	4

IP 65 CE

Tapas pretroqueladas

Referencia	Descripción	Bases	Intensidad (A)	Polos	IP
94270	Tapas lisas: Suministradas montadas. Quitando la tapa permite la instalación de bases.	Empotrar	16	3P+N+T	IP44 - IP67
		Empotrar	32	2P+T - 3P+T - 3P+N+T	IP44 - IP67
94271	Tapa 16A: Suministrada dentro de la caja. Tapa atornillada para la instalación de bases.	Empotrar	16	2P+T - 3P+T	IP44 - IP67
		Tipo Schuko	16	2P+TT	IP67
94272	Tapa tipo Schuko: Suministrada dentro de la caja. Tapa atornillada y clipada para la instalación de bases tipo Schuko.	Tipo Schuko	16	2P+TT	IP44 - IP54

Posibilidades de tapas y colocación de bases

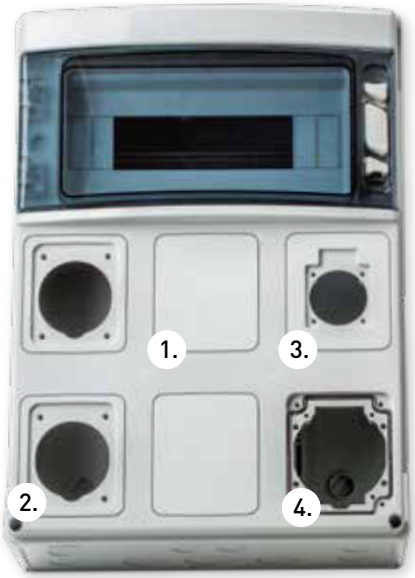

1 y 4. TAPA LISA (Ref. 94270)

Se suministra montada, preparada con pretroqueles para la instalación de pilotos o pulsadores.

Quitando la tapa lisa permite la instalación de bases:

- 16A (3P+N+T) - IP44-IP67.
- 32A IP44-IP67.

2. TAPA 16A (Ref. 94271)

Tapa atornillada que permite la instalación de bases:

- 16A (2P+T) (3P+T) – IP44-IP67.
- Tipo Schuko 16A – IP67.

3. TAPA TIPO SCHUKO (Ref. 94272)

Tapa atornillada y clipada para bases tipo Schuko 16A - IP44-IP54.

STAR PRETROQUELADA

Cofrets para tomas de corriente IP65

Cofrets para tomas de corriente IP65. Con tapas pretroqueladas

Referencia	Nº módulos	Dimensiones	Nº tapas	Peso	Disipación de potencia según incrementos de temperatura ºC P(W)*					Tipo
		ALTOXANCHOXPROF.		KG	20	25	30	35	40	
PCSNPLUS	-	436x142x124	5	1,09	14,6	18,3	21,9	25,6	29,2	65TC00TR
PCSN6PT	1x6 raíl DIN	436x142x137	4	1,17	15,5	19,4	23,3	27,1	31,0	65TC06TR
PCSN9PT	1x9 raíl DIN	436x210x137	8	1,56	19,3	24,1	29,0	33,8	38,6	65TC09TR
PCSN12PT	1x12 raíl DIN	436x310x147	10	2,08	25,8	32,2	38,7	45,1	51,6	65TC12TR
PCSN18PT	1x18 raíl DIN	436x418x147	15	2,77	32,0	39,9	47,9	55,9	63,9	65TC18TR
PCSN24PT	2x12 (24) raíl DIN	688x310x147	10	3,70	37,1	46,4	55,7	65,0	74,3	65TC24TR
PCSN36PT	2x18 (36) raíl DIN	728x418x147	15	5,05	49,5	61,8	74,2	86,6	98,9	65TC36TR

MATERIALES PLÁSTICOS LIBRES DE HALÓGENOS, CON PROTECCIÓN UV

Marco y base en ABS gris RAL 7035.

Ventana transparente PC color fumé.

IP65 - Superficie.

* Cálculos obtenidos de acuerdo a la norma CEI 890:1997 (incluida corrección 1998). Método para la determinación por extrapolación del calentamiento de los conjuntos de aparamenta de baja tensión y dispositivos de control derivados de serie (PTTA).

PCSNPLUS

SUP: 2xM20 - 1xM40
INF: 2xM20 - 1xM40
OBLONGO TRAS:2xOB25x25

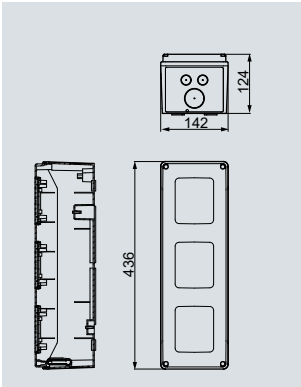

1x6 módulos PCSN6PT

SUP: 2xM20 - 1xM40
INF: 2xM20 - 1xM40
OBLONGO TRAS:2xOB25x25

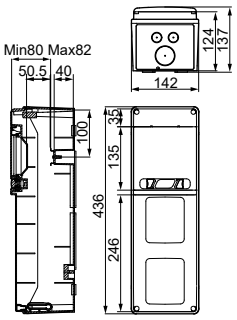

1x9 módulos PCSN9PT

SUP: 4xM20 - 1xM40
INF: 4xM20 - 1xM40
OBLONGO TRAS:2xOB25x25

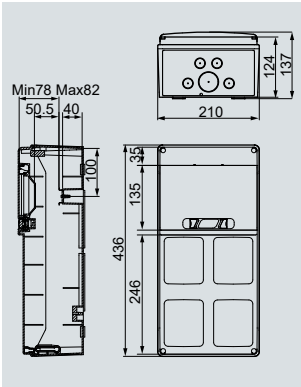

1x12 módulos PCSN12PT

SUP: 8xM20-2xM25/32-1xM40
INF: 4xM20-2xM25-2xM32-1xM40
OBLONGO TRAS: 2xOB 25/32/25

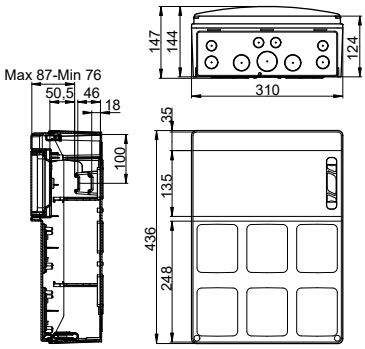

IP 65 CE

Cofrets para tomas de corriente IP65. Con tapas pretroqueladas
Con barras de neutro y tierra

Referencia	Nº módulos	Dimensiones	Nº tapas	Peso	Disipación de potencia según incrementos de temperatura ºC P(W)*					Tipo
		ALTOXANCHOXPROF.		KG	20	25	30	35	40	
PCSNPLUS/RR	-	436x142x124	5	1,17	14,6	18,3	21,9	25,6	29,2	65TC00TR
PCSN6PT/RR	1x6 raíl DIN	436x142x137	4	1,25	15,5	19,4	23,3	27,1	31,0	65TC06TR
PCSN9PT/RR	1x9 raíl DIN	436x210x137	8	1,64	19,3	24,1	29,0	33,8	38,6	65TC09TR
PCSN12PT/RR	1x12 raíl DIN	436x310x147	10	2,23	25,8	32,2	38,7	45,1	51,6	65TC12TR
PCSN18PT/RR	1x18 raíl DIN	436x418x147	15	3,07	32,0	39,9	47,9	55,9	63,9	65TC18TR
PCSN24PT/RR	2x12 (24) raíl DIN	688x310x147	10	3,89	37,1	46,4	55,7	65,0	74,3	65TC24TR
PCSN36PT/RR	2x18 (36) raíl DIN	728x418x147	15	5,37	49,5	61,8	74,2	86,6	98,9	65TC36TR

MATERIALES PLÁSTICOS LIBRES DE HALÓGENOS, CON PROTECCIÓN UV

Marco y base en ABS gris RAL 7035.

Ventana transparente PC color fumé.

IP65 - Superficie.

/RR: Con barras de neutro y tierra.

* Cálculos obtenidos de acuerdo a la norma CEI 890:1997 (incluida corrección 1998). Método para la determinación por extrapolación del calentamiento de los conjuntos de aparamenta de baja tensión y dispositivos de control derivados de serie (PTTA).

1x18 módulos
PCSN18PT

SUP: 12xM20-6xM25/32-1xM40
INF: 10xM20-6xM25-2xM32-1xM40
OBLONGO TRAS: 2xOB 25/32/25

2x12 (24) módulos
PCSN24PT

SUP: 6xM20-2xM25-2xM32-1xM40
INF: 4xM20-2xM25-2xM32-1xM40
OBLONGO TRAS: 4xOB 25/32/25

2x18 (36) módulos
PCSN36PT

SUP: 1xM40-2xM32-6xM25-12xM20
INF: 1xM40-2xM32-6xM25-10xM20
OBLONGO TRAS: 4xOB25/32/25

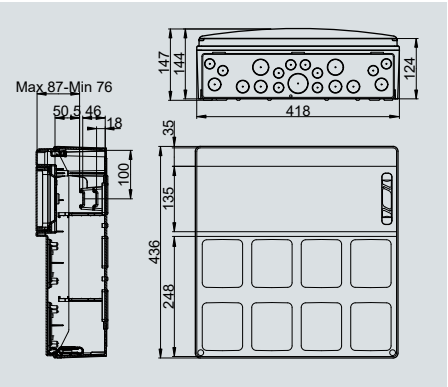

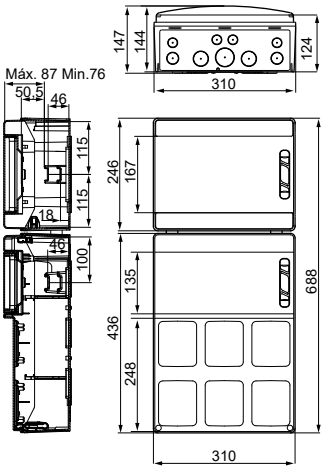

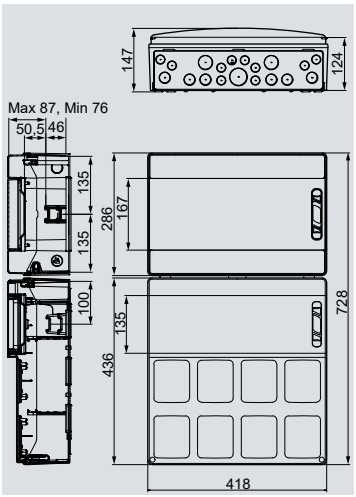

SISTEMA ECO-STAR

Serie Ecology (cofrets de distribución) + Serie Star (cofrets para tomas de corriente)

El sistema Eco-Star ofrece la posibilidad de unión entre cajas de distribución estancas IP65 (serie Ecology) y centrales para tomas de corriente IP65 (serie Star), consiguiendo así conjuntos de gran envergadura y capacidad modular.

Combinadas entre sí ofrecen al instalador la solución más versátil, totalmente profesional y certificada internacionalmente para combinar cajas de distribución y centrales para tomas de corriente.

Presentan un gran espacio para el cableado y una amplia capacidad modular. Destinadas para uso tanto en interiores como exteriores donde se requieran envolventes con un alto grado de protección y seguridad.

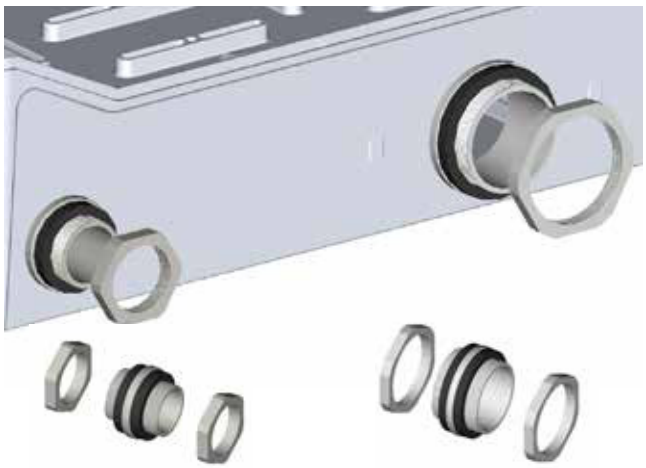

REF. 94273: PASAMURO M25. REF. 94274: PASAMURO M40.

Sistema de unión

La unión entre los dos modelos permite crear cuadros de alimentación y distribución de gran tamaño.

Las cajas presentan unas premarcas en los laterales que permiten instalar fácilmente pasamuros M25 y M40 para la unión de las cajas. Esta unión puede realizarse tanto en sentido vertical como horizontal.

Se recomienda utilizar dos pasamuros M25 o bien combinarlos con el pasamuro M40, cuando se necesita mayor espacio para el paso de cables.

Diferentes posibilidades de unión y combinaciones

CDN24PT+CSN12PT

CSN12PT+PCSNPLUS

PCSN12PT+PCSN6PT

IP 65 CE

STAR + Módulo de extensión

Referencia	Nº módulos	Peso	Componentes	
			Referencias	
		KG		
CSN12PT/PLUS	1x12 raíl DIN + Extensión	3,45	CSN12PT	CSNPLUS

MATERIALES PLÁSTICOS LIBRES DE HALÓGENOS
ACABADO: Gris RAL 7035 con ventana transparente.
DIMENSIONES: 436x452x147 mm.
IP65 - Superficie.

Referencia	Nº módulos	Peso	Componentes	
			Referencias	
		KG		
CSN18PT/PLUS	1x18 raíl DIN + Extensión	3,62	CSN18PT	CSNPLUS

MATERIALES PLÁSTICOS LIBRES DE HALÓGENOS
ACABADO: Gris RAL 7035 con ventana transparente.
DIMENSIONES: 436x560x147 mm.
IP65 - Superficie.

Referencia	Nº módulos	Peso	Componentes		
			Referencias		Nº tapas
		KG			
PCSN12PT/PLUS	1x12 raíl DIN + Extensión	3,45	PCSN12PT	PCSNPLUS	15

MATERIALES PLÁSTICOS LIBRES DE HALÓGENOS
ACABADO: Gris RAL 7035 con ventana transparente.
DIMENSIONES: 436x452x147 mm.
IP65 - Superficie.

Referencia	Nº módulos	Peso	Componentes		
			Referencias		Nº tapas
		KG			
PCSN18PT/PLUS	1x18 raíl DIN + Extensión	4,13	PCSN18PT	PCSNPLUS	20

MATERIALES PLÁSTICOS LIBRES DE HALÓGENOS
ACABADO: Gris RAL 7035 con ventana transparente.
DIMENSIONES: 436x560x147 mm.
IP65 - Superficie.

Ecology + Módulo de extensión

Referencia	Nº módulos	Peso	Componentes		
			Referencias		Nº tapas
		KG			
CDN24PT/PLUS	2x12 (24) raíl DIN + Extensión	3,58	CDN24PT	PCSNPLUS	5

MATERIALES PLÁSTICOS LIBRES DE HALÓGENOS
ACABADO: Gris RAL 7035 con ventana transparente.
DIMENSIONES: 436x452x147 mm.
IP65 - Superficie.

Referencia	Nº módulos	Peso	Componentes		
			Referencias		
		KG			Nº tapas
CDN36PT2F/PLUS	2x18 (36) raíl DIN + Extensión	4,29	CDN36PT2F	PCSNPLUS	5

MATERIALES PLÁSTICOS LIBRES DE HALÓGENOS
ACABADO: Gris RAL 7035 con ventana transparente.
DIMENSIONES: 436x560x147 mm.
IP65 - Superficie.

Las cajas se suministran desmontadas. Accesorios para montaje incluidos.

STAR

Cofrets para tomas de corriente IP65

Montajes especiales

4 POSIBILIDADES DIFERENTES.

MÓNTELO USTED MISMO

Cajas lisas.

Cajas con tapas pretroqueladas.

SOLICÍTELO A FÁBRICA

Cajas con tomas de corriente montadas y cableadas.

Cajas con tomas de corriente y protecciones montadas y cableadas.

Pasos a seguir

1. SELECCIONE LA CAJA.

2. ELIJA LAS TOMAS DE CORRIENTE.

3. INDIQUE LAS PROTECCIONES DESEADAS.

4. ENVÍE TODA LA INFORMACIÓN A NUESTRO DEPARTAMENTO TÉCNICO.

Posibilidad de montajes especiales en cualquier combinación, montadas y cableadas, sin límite de cantidades mínimas

Propuesta de bases para cajas Star

BASES EMPOTRAR TIPO SCHUKO

REF.	Polos	Int.	IP
00102	2P+TT	16A	44
00452	2P+TT	16A	54
00105	2P+TT	16A	67

BASES EMPOTRAR IP44

REF.	Polos	Int.	Tensión
02301	2P+T	16A	200/250 V
03302	3P+T	16A	380/415 V
03303	3P+N+T	16A	200/415 V
02304	2P+T	32A	200/250 V
03305	3P+T	32A	380/415 V
03306	3P+N+T	32A	200/415 V

BASES EMPOTRAR IP67

REF.	Polos	Int.	Tensión
02801	2P+T	16A	200/250 V
03802	3P+T	16A	380/415 V
03803	3P+N+T	16A	200/415 V
02804	2P+T	32A	200/250 V
03805	3P+T	32A	380/415 V
03806	3P+N+T	32A	200/415 V

Solicite presupuesto y asesoramiento técnico en **proyectos@ide.es**

Oficinas Centrales.
Leonardo da Vinci, 2
Pol. Ind. Los Huertos
50800 Zuera
Zaragoza (España)

Almacén y Logística.
Guttemberg, 48
Pol. Ind. Los Huertos
50800 Zuera
Zaragoza (España)

Teléfono: +34 976 451 080
E-mail: ide@ide.es
www.ide.es